本 体	①	柱：アルミ押出材、コーナー：アルミダイカスト
面 板	②	アクリル透明 t4.0 + 黒（窓抜） t2.0
ディスプレイ	③	52～58型液晶ディスプレイ用（※専用設計）
下部面板	④	アクリル黒 t3.0
金 具	⑤	スチール黒塗装仕上げ （背面：全面パンチング）

付属品		取扱説明書、ディスプレイ取付用ビス

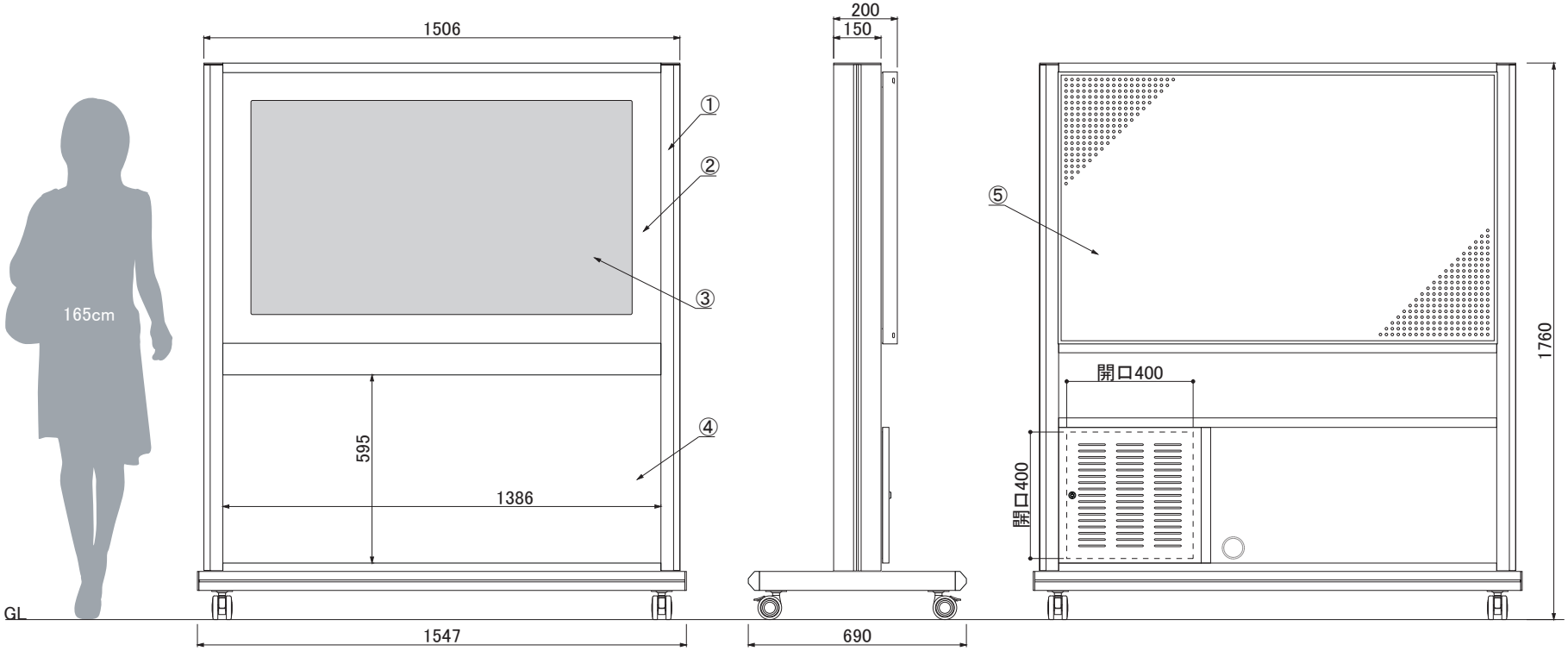

Comabo コマボ

横向き専用スタンド	品名 G-55A1	縮尺 7%（A3図面）	作成日 2020/08/17	株式会社 ファースト http:www.first-sp.com